符号 MARK	訂正記録 REVISION RECORD	日付 DATE	署名 NAME
A			

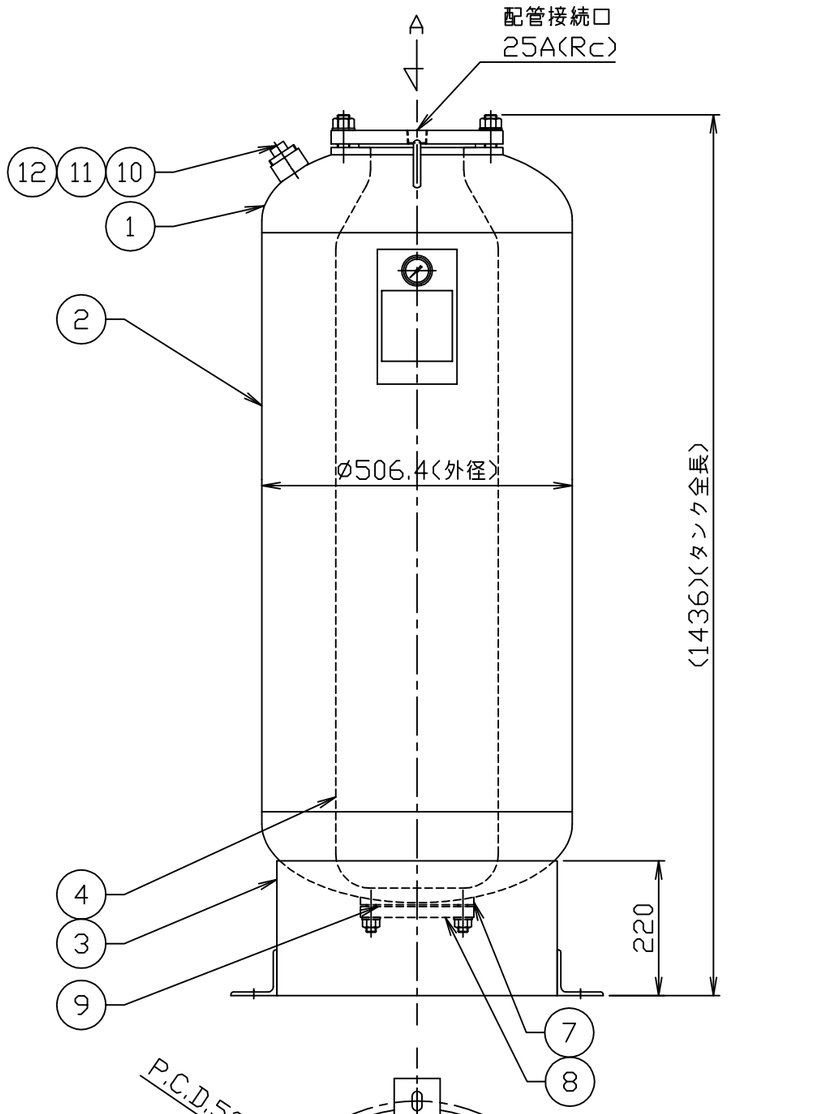

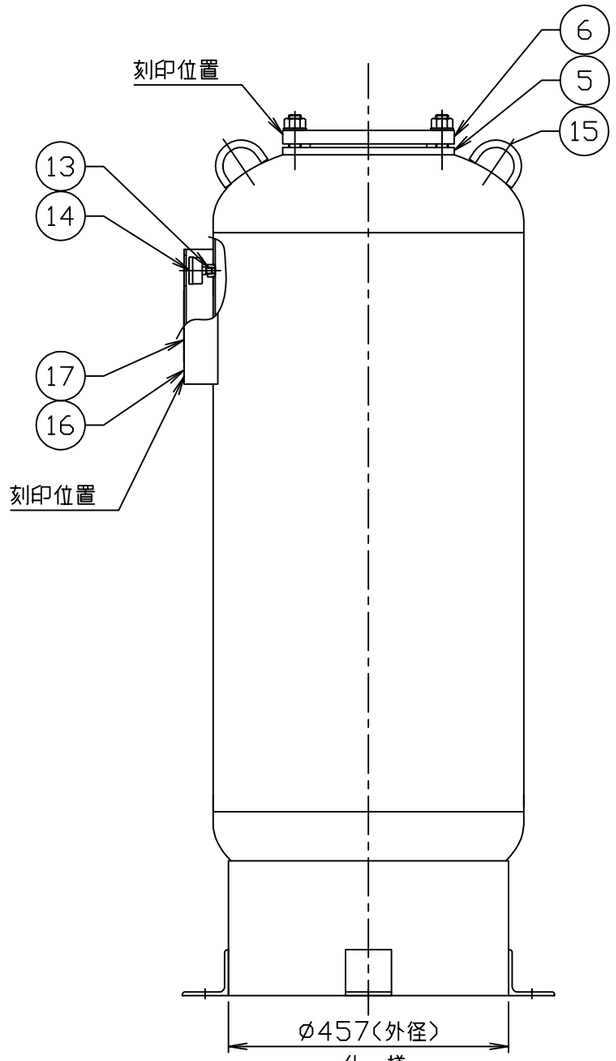

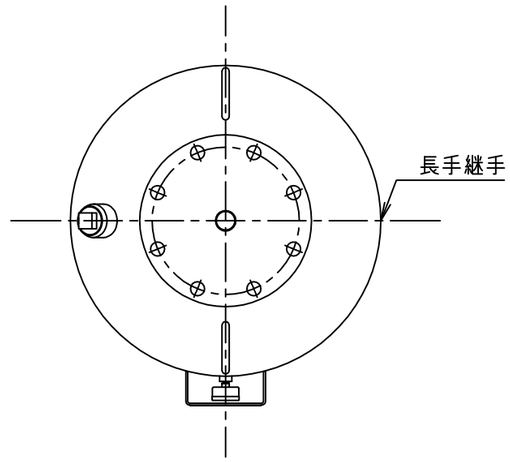

矢視A

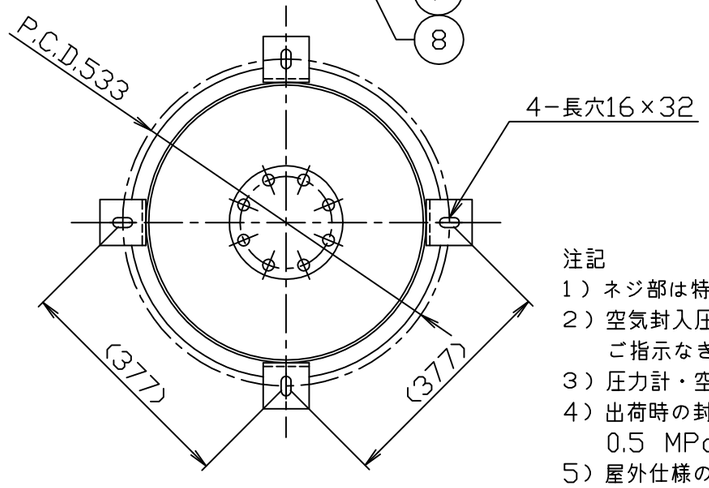

アンカー埋込み長さ(ケミカル)		
1.5G時	100mm	M12

品番 No.	部品名称 PARTS NAME	個数 QTY	材質 MATERIAL	備考 NOTE
17	銘板	1	AL	t0.8
16	銘板座	1	SS400	t3.2
15	吊金具	2	SS400	ø12
14	圧力計	1		
13	圧力計ソケット	1	SUS304	1/8″-NPT
12	空気封入口カバーソケット(プラグ付)	1	SGP相当	40A(Rp)
11	エアーバルブ	1		1/8″-NPT
10	空気封入口ソケット	1	SUS304	1/8″-NPT
9	ジョイントシート(RF)t1.5	1	−	NO.1995
8	点検口蓋フランジ(JIS B 2220)	1	SS400	80A(10K)
7	点検口フランジ	1	SS400	t25
6	ブラダー取付口蓋フランジ(JIS B 2220)	1	SUSF304	150A(10K)
5	ブラダー取付口フランジ	1	SS400	t30
4	ブラダー	1	IIR	
3	スカート	1	SS400	t4.5
2	胴板	1	SS400	t3.2
1	正半楕円型鏡板(ED)	2	SS400	ø500-t3.2

仕様

内容積	0.22	m³
規格	第二種圧力容器	
最大吸収容量	0.181	m³
最高使用圧力	0.600	MPa
水圧試験圧力	0.900	MPa
空気封入圧力		MPa
最高使用温度	95	℃
塗装(外面のみ)	錆止め塗装(赤錆色)	
質量	100	Kg

注記
1）ネジ部は特記以外すべて管用平行ねじとします。
2）空気封入圧力をご指示下さい。
　ご指示なき場合の空気封入圧力は0.4MPaです。
3）圧力計・空気封入バルブは付属しております。
4）出荷時の封入圧力は最大0.5 MPaです。
　0.5 MPaを超える場合は現地にて調整願います。
5）屋外仕様の場合、空気封入口部のプラグは樹脂キャップとなります。
6）配管接続はSUSにて行ってください。

注番 ORDER No.		三角法 THIRD ANGLE PROJECTION	尺度 SCALE 1/10
設計 DESIGNED	検図 CHECKED	担当 SECTION STAFF	客先 CUSTOMER
村上知	山本大		現場名 OBJECT
2019.10.15	2022.11.14	、、	

名称 NAME 密閉式膨張タンク
型式 TYPE BFA-125NX
個数 QTY
備考 NOTE 0.6MPa（屋内仕様）

ホーコス株式会社 HORKOS CORP

図番 FILE NAME 0M3127001001 0A