符号 MARK	訂正記録 REVISION RECORD	日付 DATE	署名 NAME
A			

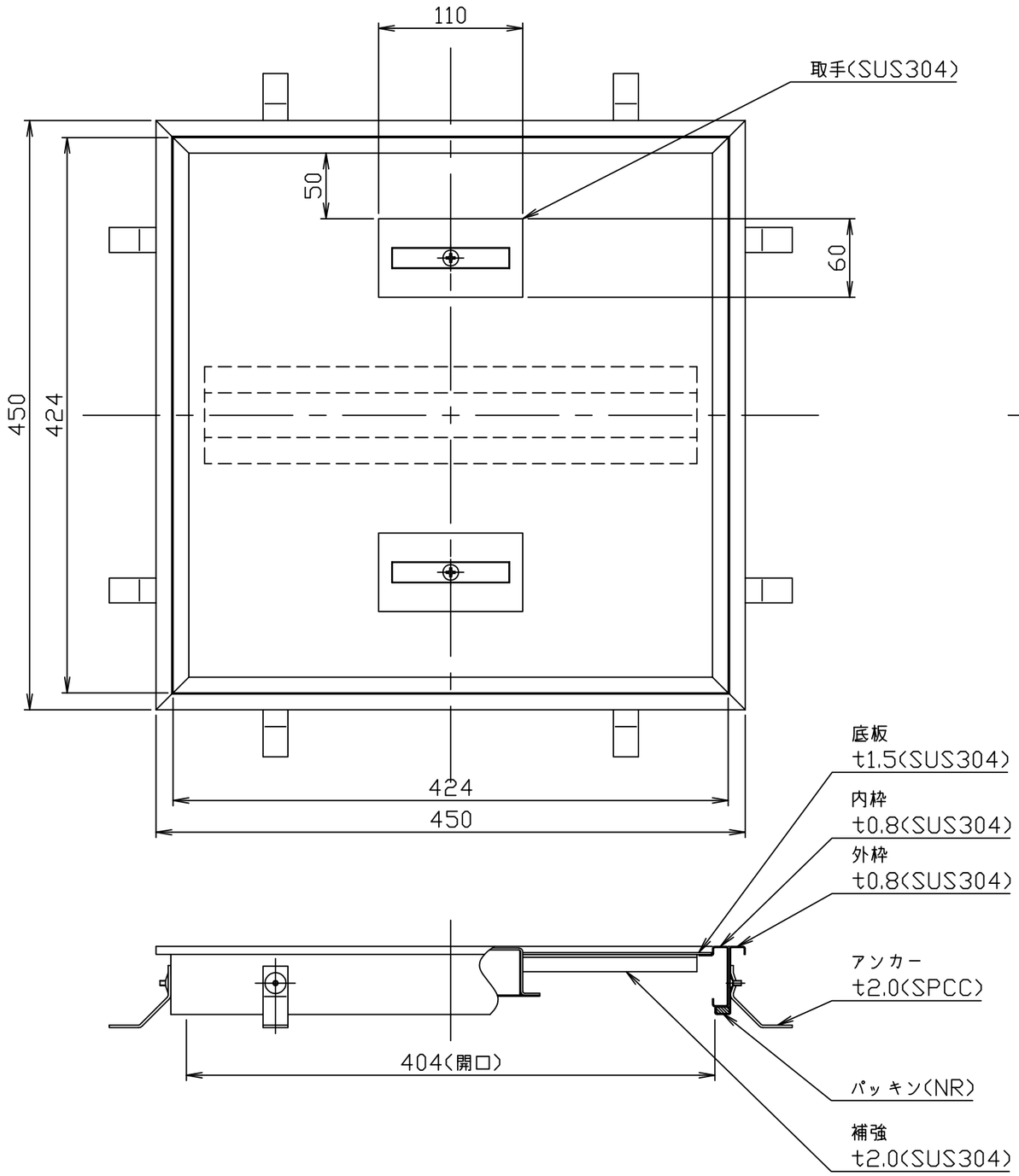

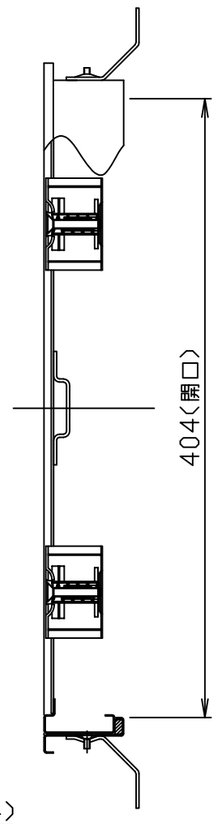

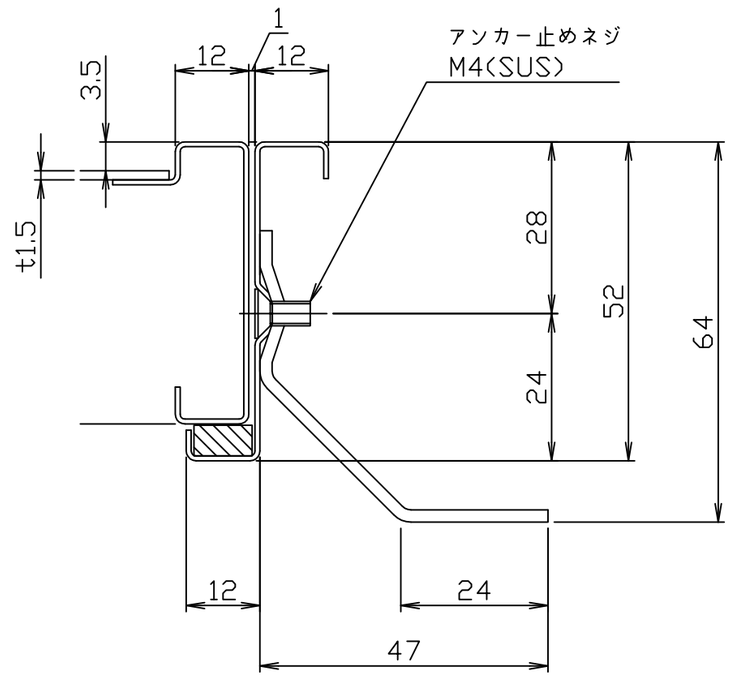

断面詳細

注記）１．本製品はＰタイル用フロアハッチです。
　　２．取手の開閉は(+)ドライバーが必要です。

注番 ORDER No.		三角法 THIRD ANGLE PROJECTION / 尺度 SCALE 1／4	名称 NAME ステンレス製フロアハッチ	
設計 DESIGNED 山本大 2016, 08, 27	検図 CHECKED 山田大 2025, 06, 01	担当 SECTION STAFF 、、	客先 CUSTOMER	型式 TYPE TS-1PL-450 / 個数 QTY
			現場名 OBJECT	備考 NOTE 歩行用
ホーコス株式会社 HORKOS CORP			図番 FILE NAME 0 I 5 1 3 6 A 0 1 0 0 1 0 B	