符号 MARK	訂正記録 REVISION RECORD	日付 DATE	署名 NAME
A			

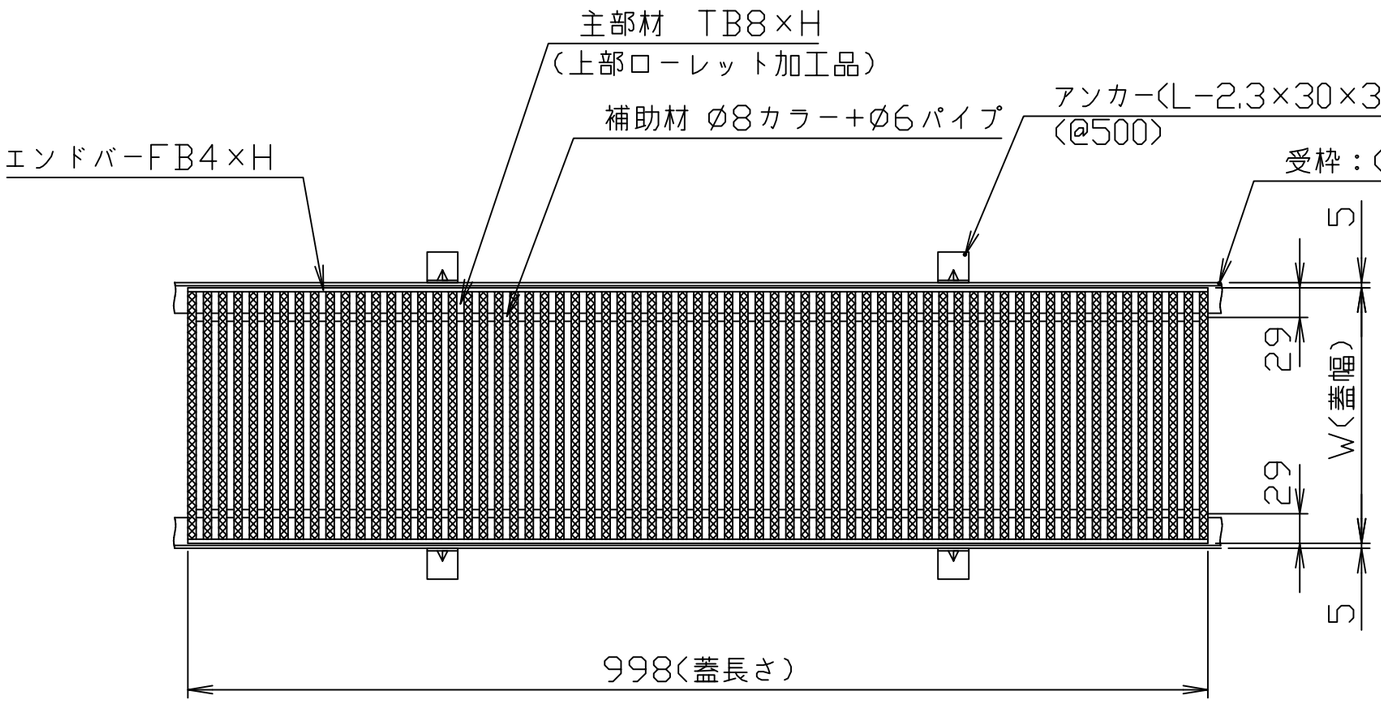

メインバー 詳細図(ピッチ・スキマ)

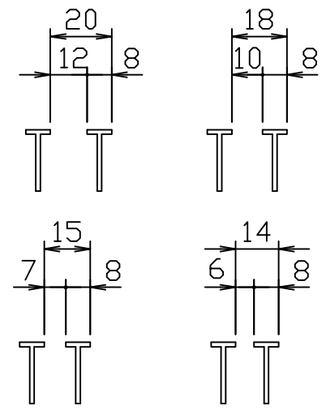

材質：SUS304

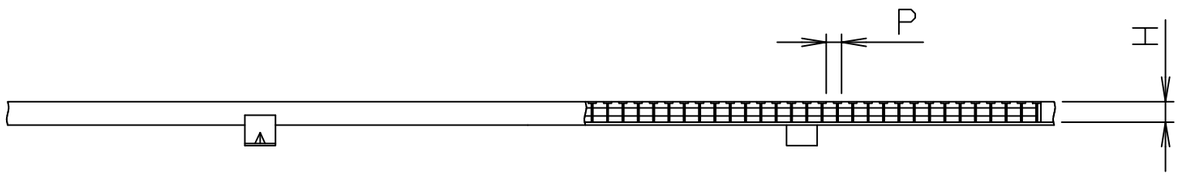

納まり図　S=1:5

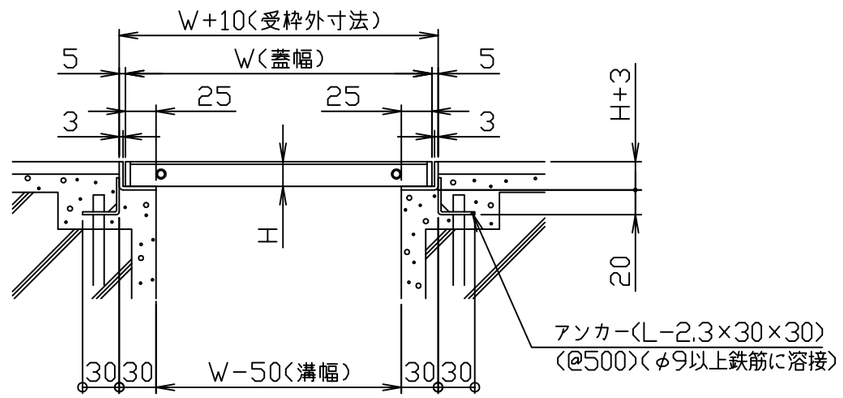

溝幅 (mm)	型式	蓋幅 (W)	蓋高さ (H)	ピッチ（スキマ）(P)	補助材 本数
50	HST-FNS	100	15・20	14（6） 15（7） 18（10） 20（12）	2
100		150			
150		200			
200		250			
250		300			3
300		350			
350		400			

適用受枠

HSL1A(軽荷重･中荷重用受枠,蓋幅=溝幅+50mm)

注番 ORDER No.		三角法 THIRD ANGLE PROJECTION	尺度 SCALE 1／6	名称 NAME Tバー式歩道用ステンレスグレーチング 標準ノンスリップ・ローレットタイプ
設計 DESIGNED 山本真 110917	検図 CHECKED 山田大 2025, 03, 03	担当 SECTION STAFF	客先 CUSTOMER	型式 TYPE HST-FNS　個数 QTY
			現場名 OBJECT	備考 NOTE Tバー式歩道用（T型8mm）
ホーコス株式会社 HORKOS CORP			図番 FILE NAME 0U8999 000A220B	