符号 MARK	訂正記録 REVISION RECORD	日付 DATE	署名 NAME
A			

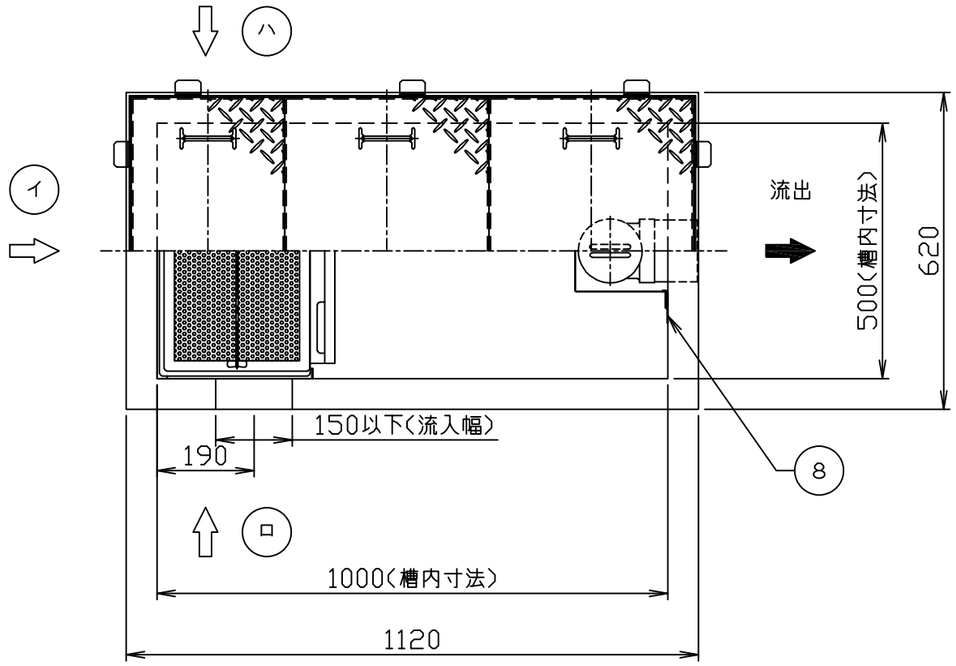

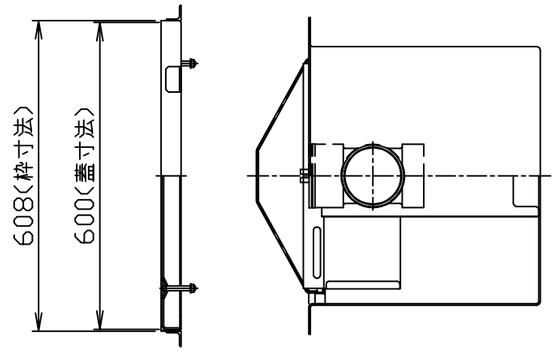

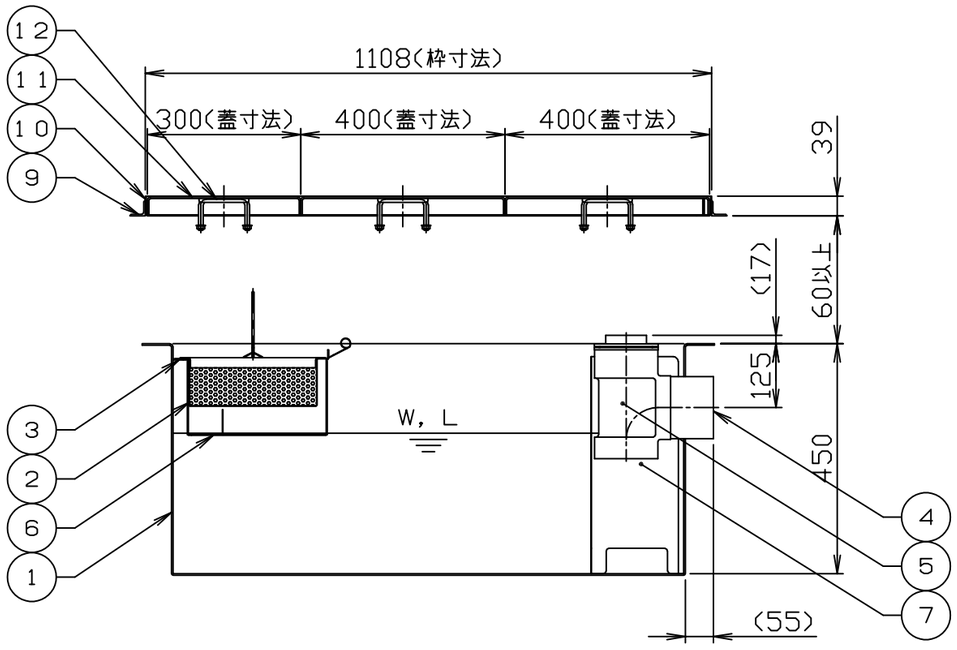

注）１．図中の『イロハ』は流入方向を示します。
　　ご注文の際は流入方向をご指示下さい。
　２．バスケット寸法：４３０×２４５×９５
　３．ステンレス製マンホール蓋は、酸洗い仕上げとします。

許容流入流量：２００．０（Ｌ／ｍｉｎ）
標準阻集グリース量：６６．４（ｋｇ）
本体質量：５９（ｋｇ）
枠質量：３（ｋｇ）
蓋質量：２１（ｋｇ）

品番 No.	部品名称 PARTS NAME	個数 QTY	材質 MATERIAL	備考 NOTE
15				
14				
13				
12	マンホール取手	6	蓋と同等	Ø9
11	マンホール蓋 （人荷重用）	3	SUS304	t３．０
10	受け枠	1組	SUS304	L39x29x2
9	フック	10	SS400	L30x30x3
8	ガイド	1組	SUS304	t１．５
7	仕切板Ｂ（可動式）	1	SUS304	t１．０
6	仕切板Ａ（可動式）	1	SUS304	t１．０
5	トラップ管	1	ＰＶＣ	１００
4	流出口ソケット	1	SUS304	100A(Rp)
3	バスケット受	1組	SUS304	FB20xt2
2	バスケット	1	SUS304	t0.8、Ø4
1	本体	1	SUS304	t３．０

注番 ORDER No.		三角法 THIRD ANGLE PROJECTION	尺度 SCALE １／１２
設計 DESIGNED 内藤 2020,06,08	検図 CHECKED 佐藤太 2020,06,08	担当 SECTION STAFF	客先 CUSTOMER
			現場名 OBJECT

名称 NAME グリース阻集器（側溝式）
型式 TYPE HGS-NX200ET
個数 QTY
備考 NOTE

ホーコス株式会社 HORKOS CORP

図番 FILE NAME 0A251 4000A010A