符号 MARK	訂正記録 REVISION RECORD	日付 DATE	署名 NAME
A			

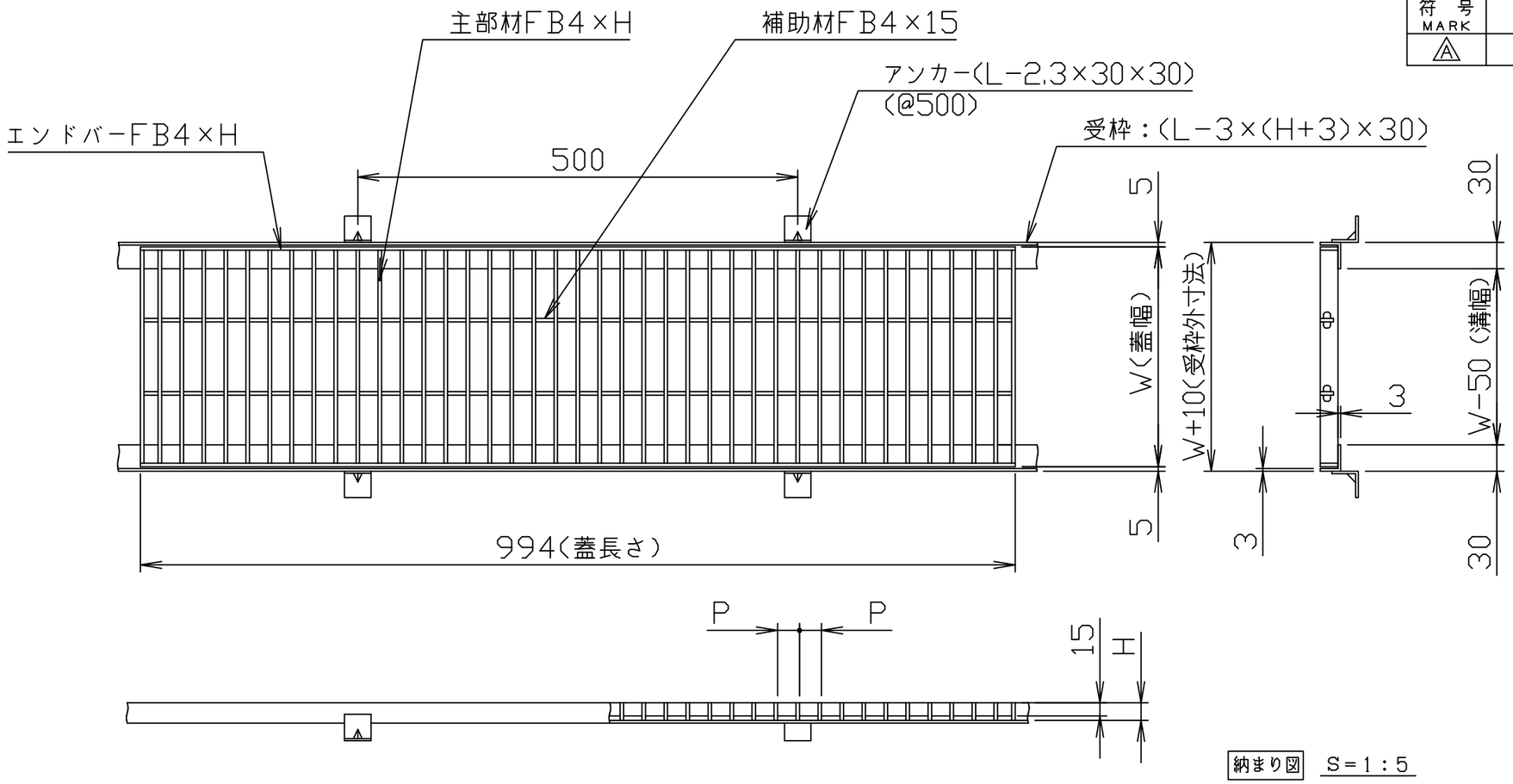

材質：SUS304
表面処理：電解研磨(本体のみ)

納まり図 S=1:5

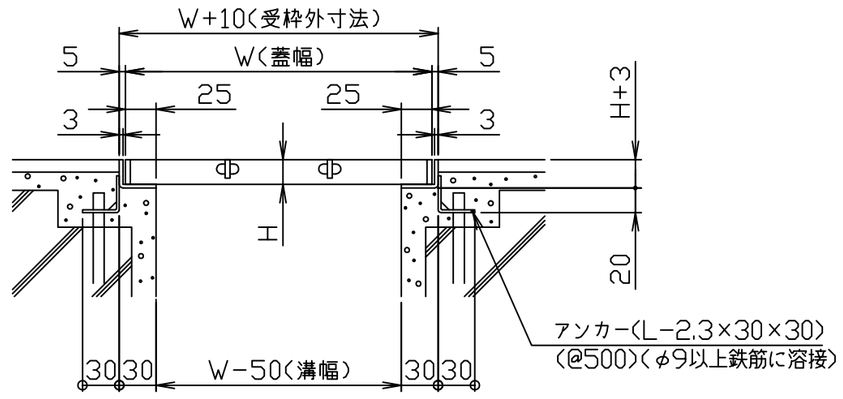

溝幅 (mm)	型式	蓋幅 (W)	蓋高さ (H)	ピッチ (P)	補助材 本数
100	HSG4	150	15・20・25・32	10	1
150		200		12.5	1
200		250	15・20・25・32・38	15	2
250		300	15・20・25・32・38・45・50	22	2
300		350		25	2
350		400		30	3
400		450			3
450		500			4

適用受枠
HSL1A(軽荷重・中荷重用受枠,蓋幅=溝幅+50mm)

注番 ORDER No.		三角法 THIRD ANGLE PROJECTION	尺度 SCALE 1/6	名称 NAME 組構式ステンレスグレーチング 標準タイプ
設計 DESIGNED 山本真 110917	検図 CHECKED 山田大 2025,03,03	担当 SECTION STAFF	客先 CUSTOMER	型式 TYPE HSG4 / 個数 QTY
			現場名 OBJECT	備考 NOTE 横断・側溝用みぞ蓋
ホーコス株式会社 HORKOS CORP		図番 FILE NAME	0U8999 0000A011 0B	